ツーリングメイト HSK15用

取扱説明書

ご使用前に必ず本書をお読みいただき、ご使用される方がいつでも見ることができる場所に必ず保管してください。

各部の名称

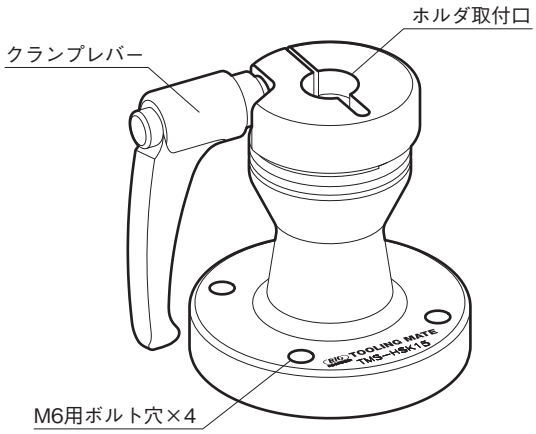

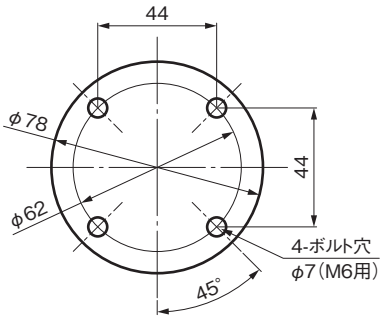

M6六角穴付きボルト4本で作業台に固定します。
本図の寸法を参考に取り付けてください。

使用方法

1. ホルダの取付け

・クランプレバーが緩んだ状態で、ホルダ取付口にホルダを真っすぐに底当たりするまで挿入します。

※クランプレバーを締めた状態で無理に押し込もうとすると、ホルダ取付口やホルダを傷つける恐れがあります。

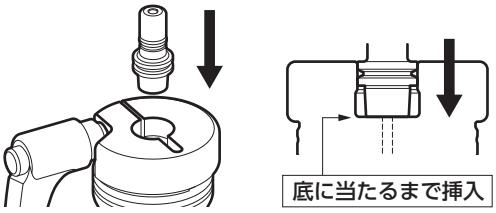

2. ホルダのクランプ

・クランプレバーを矢印の方向に回し、ホルダを固定します。

・レバーの角度は調整することができます。
①レバーを引くとフリーになります。
②レバーを使いやすい位置に移動し、レバーを離します。

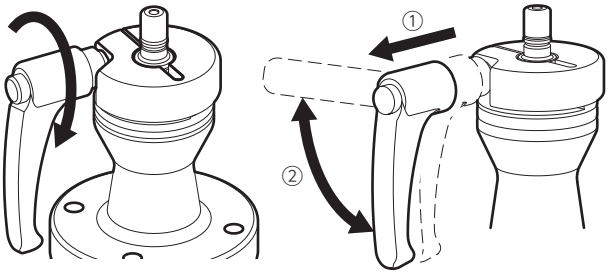

メンテナンス

・クランプレバーの動きを良くするため、定期的にレバーのねじ部とワッシャの両端面にグリースを塗布してください。グリースの塗布後はカラーをスリットに入れた後、レバーのねじ部をカラーに通して組付けてください。

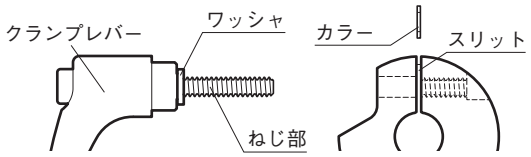

⚠ ご注意

・工具の取付け、取り外しの際には必ず工具をウエスで等でカバーし、切れ刃部に注意して作業を行ってください。

・空締めは行わないでください。内径が縮んでホルダが入らなくなる恐れがあります。

・ツーリングメイトのホルダ取付口とホルダのシャンク部をあらかじめウエスなどで拭い、付着した切りくずなどの異物を取り除いてください。異物が付着したままご使用になると、ホルダのシャンク部を傷つけることになります。

・ツーリングメイトのホルダ取付口やホルダのシャンク部に油分が付着していると、把持力が低下する場合があります。ウエスなどで拭い、油分を取り除いてください。

・過度な締付けは行わないでください。製品の破損やけがの原因となる恐れがあります。

大昭和精機株式会社

■本 社
東大阪市西石切町3丁目3-39　〒579-8013
TEL.072(982)2312(代)　FAX.072(980)2231

TOOLING MATE for HSK15

OPERATION MANUAL

Please read these instructions before use and keep them where the operator may refer to them whenever necessary.

OPERATION MANUAL DOWNLOAD SITE
https://big-daishowa.com/manual_index.php

NAME OF EACH PART

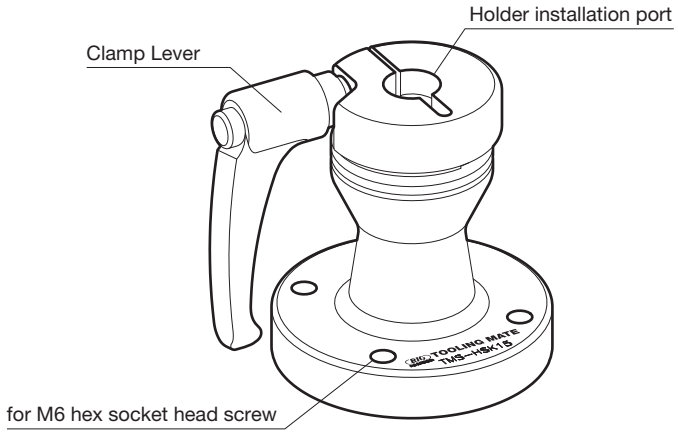

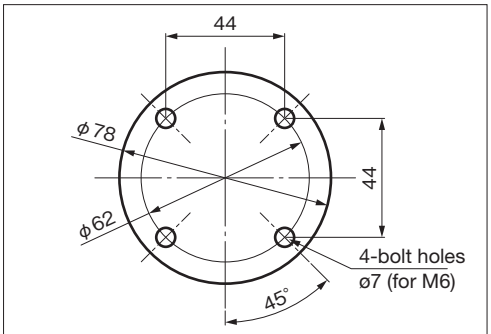

Please fix the TOOLING MATE to the workbench with (4) M6 cap bolts by refering to the above dimensions.

HOW TO USE

1. MOUNTING OF HOLDER

・With the Clamp Lever loosened, insert the Tool Holder into the installation port until it reaches the bottom.

※Push-in the Tool Holder in while the Clamp Lever is tightened may damage the installation port or the Tool Holder itself.

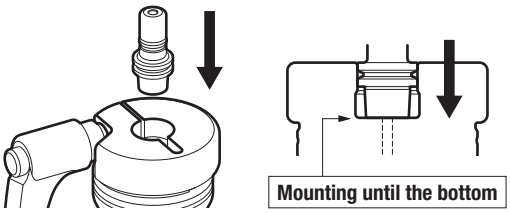

2. CLAMPING OF HOLDER

・Turn the Clamp Lever in clockwise direction and clamp the holder.

・The lever angle can be adjusted.
① Pulling up the lever.
② Move the lever to a comfortable position and release it.

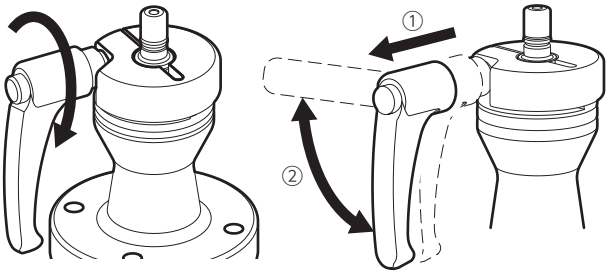

MAINTENANCE

・To keep smooth operation of the Clamp Lever, regularly apply grease to the thread of the lever and both ends of the washer. After applying the grease, insert the collar into the slit, then pass the threaded portion of the lever through the collar to complete the assembly.

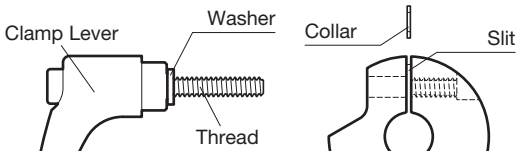

⚠ CAUTION

・When installing or removing cutting tools, always cover the tool with a waste cloth or similar material, and take care to avoid damaging the cutting edge or injury.

・Never tighten the Clamp Lever without a holder being inserted. Internal bore may be deformed and a tool Holder cannot be inserted.

・Remove particles such as chips from the Holder installation port and the Holder shank with a waste cloth prior to use. Clamping with particles may damage the tool holder shank.

・Oil on the Holder installation port or the Holder shank may decrease clamping force. Remove oil with a waste cloth.

・Do not overtighten the product. Doing so may cause damage to this product or injury.

BIG DAISHOWA SEIKI CO., LTD.