BIG BIG DAISHOWA 高圧クーラント対応 Sタイプカートリッジ

取扱説明書

クーラントノズルの交換

①クランプ駒とインサートを取り外してください。

②クーラントノズルの先端を押し、取り外します。(図1)

③新しいクーラントノズルを取り付けてください。この時、端面からノズルが飛び出していないことを確認してください。(図2)

図1

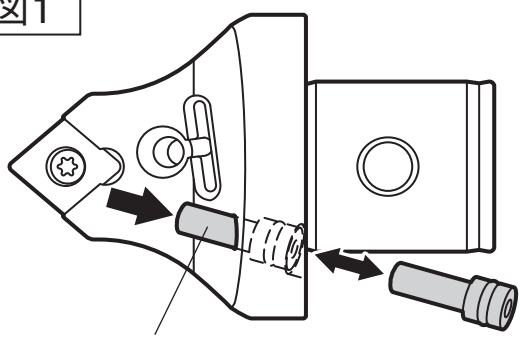

図2

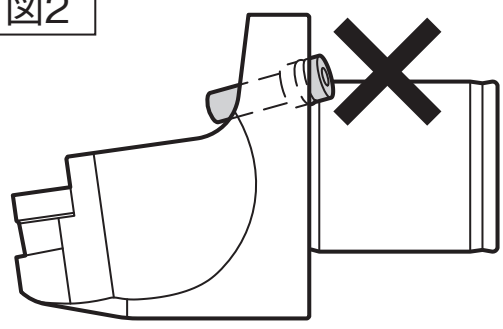

⚠ ご注意

インサートの刃先で手を切らないように注意してください。

大昭和精機株式会社
本社 /
TEL.072-982-2312

High-Pressure Coolant corresponding
S-Type Cartridge

OPERATION MANUAL

REPLACEMENT OF COOLANT NOZZLE

①Remove the Clamp Piece and Insert.

②Push out Coolant Nozzle and remove it from the cartridge. (Fig.1)

③Put in the new Coolant Nozzle from the other side. And the Coolant Nozzle has not to stick out from the cartridge. (Fig.2)

Fig.1

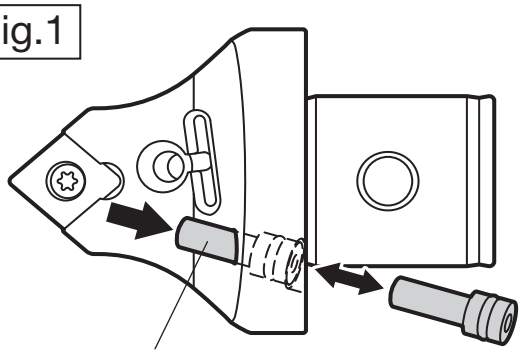

Coolant Nozzle

Fig.2

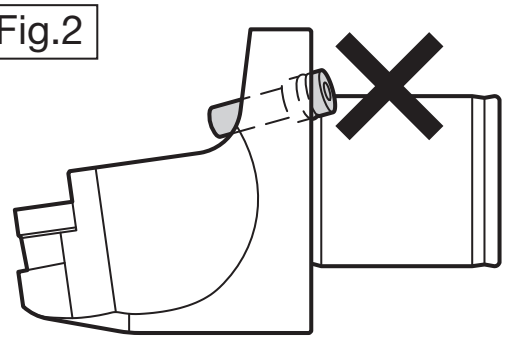

CAUTION

Be careful not to cut your hand on the cutting edge of Insert.

OPERATION MANUAL DOWNLOAD SITE
https://big-daishowa.com/manual_index.php

BIG DAISHOWA SEIKI CO., LTD.